NetterVibration

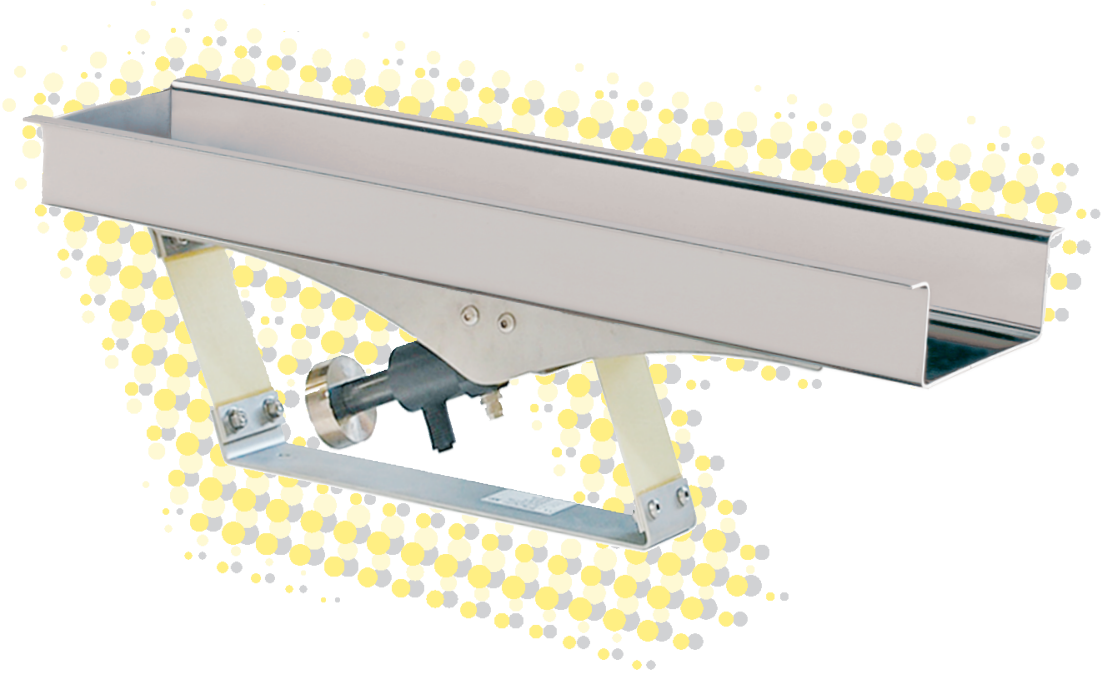

46

Systèmes de convoyage Netter
Série ***Power***Pack

- Transport régulier et délicat des produits
- Possibilité de réglage flux gros/flux fin
- Démarrage et arrêt immédiats sans temporisation
- Possibilité de réalisation en inox

La vibration au service de l'industrie

NetterVibration

Systèmes de convoyage Netter
Série *PowerPack*

Type	A [mm]	B [mm]	C [mm]	D [mm]	E [mm]	F [mm]	G [mm]	ØH [mm]	Poids sans auge [kg]
***Power**Pack* **180**	500	170	85	80	343	230	93	9	ca. 2,1
***Power**Pack* **250/350**	580	173	100	80	442	321,5	94	9	ca. 3,6

Les systèmes de convoyage de la série PowerPack sont composés :

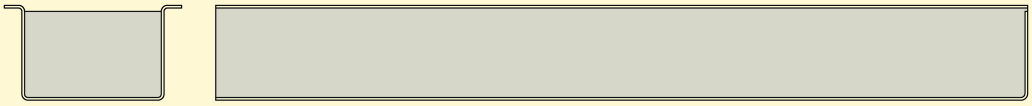

de l'auge de convoyage réalisée par le client ou d'après les indications du client,

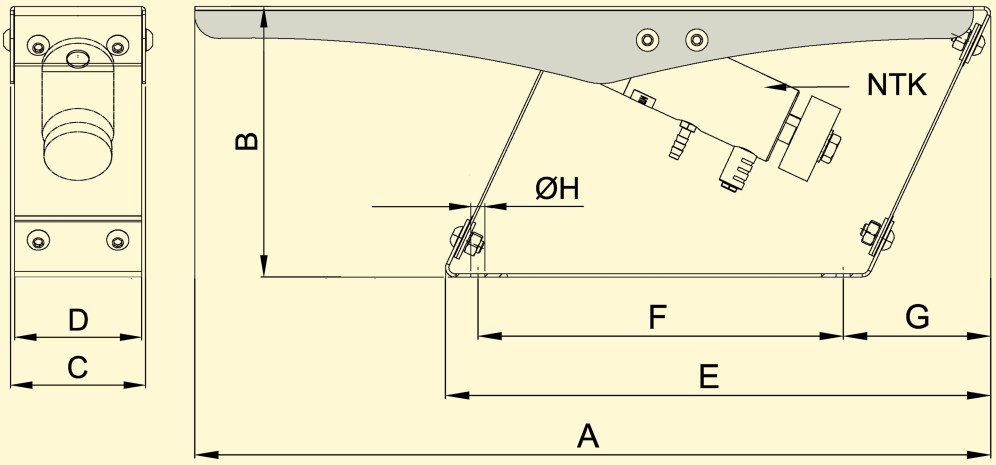

de la partie supérieure,

des ressorts à lames,

des vibrateurs pneumatiques à piston de la série NTK ou de la série NTS, et de la partie inférieure.

Domaines d'utilisation
Le système de convoyage de la série ***Power**Pack* est destiné à transporter les manières en vrac de manière efficace et délicate. La version inox permet l'utilisation dans les industries chimiques, pharmaceutiques et agroalimentaires.

Structure et mode d'action
Le système de convoyage ***Power**Pack* fait appel à la vibration forcée. L'auge de convoyage, qui repose sur des ressorts à lames, est entraînée par un vibrateur pneumatique à piston de la série NTK ou de la série NTS. En fonction de l'utilisation, il est également possible d'utiliser un vibrateur électrique externe de la série NEG. Outre les propriétés du matériau, le choix du vibrateur dépend de la fréquence et de l'amplitude souhaitée.
À la différence de nombreux autres systèmes de convoyage, la fréquence et l'amplitude des ***Power**Packs* sont réglables indépendamment l'une de l'autre. Il est donc possible de satisfaire à un grand nombre d'exigences spécifiques.

Outre les versions standard de la série ***Power**Pack*, des variantes répondant aux besoins spécifiques des clients sont également disponibles. Par ailleurs, tous les composants peuvent être fournis séparément.

Conditions de travail admissibles :
Moyen de commande :

Air comprimé ou azote (filtre 5 µm), de préférence avec brouillard d'huile.
Pression de travail :
2 bars à 6 bars
Température ambiante :
5°C à 60°C
Version HT jusqu'à 200°C

***Netter**Vibration* propose les accessoires nécessaires pour le montage, l'installation, la commande et la surveillance de vibrateurs et de percuteurs.

Netter fournit des solutions. Consultez nos techniciens d'applications expérimentés.

Netter GmbH

Allemagne
Fritz-Ullmann-Str. 9
55252 Mainz-Kastel
Tel. +49 6134 2901-0
Fax +49 6134 2901-33

Suisse
Erlenweg 4
4310 Rheinfelden
Tel. +41 61 8316200
Fax +41 61 8311291

Pologne
Al. W. Korfantego 195 / 17
40-153 Katowice
Tel. +48 32 2050947
Fax +48 32 2051572

www.***Netter**Vibration*.com
info@***Netter**Vibration*.com

11/2010 Sous réserve de modifications